GURURLA TÜRKİYE'DE ÜRETİLMİŞTİR

Architon

ışıklar

ışıklar

www.isiklar.com.tr

Outstanding in today's architecture with its unique and modern appearance, Architon is increasingly becoming the leading choice in all types of projects.

Seeking to achieve and sustain improved aesthetics and long-term durability with a whole range of facade systems and solutions, Architon brings convenience and aesthetics to environments, and adds value to architectural applications.

АРХИТОН, поражающий своим современным и уникальным внешнем видом в нашей современной архитектуре, продолжает стремительно завоевывать популярность во всех проектах.

Принося комфорт и эстетику в окружающую среду благодаря предложенным фасадным системам и решениям, и внося вклад в архитектурное исполнение, АРХИТОН стремится продемонстрировать в проектах фасада, насколько долго может продлиться эстетика и надежность.

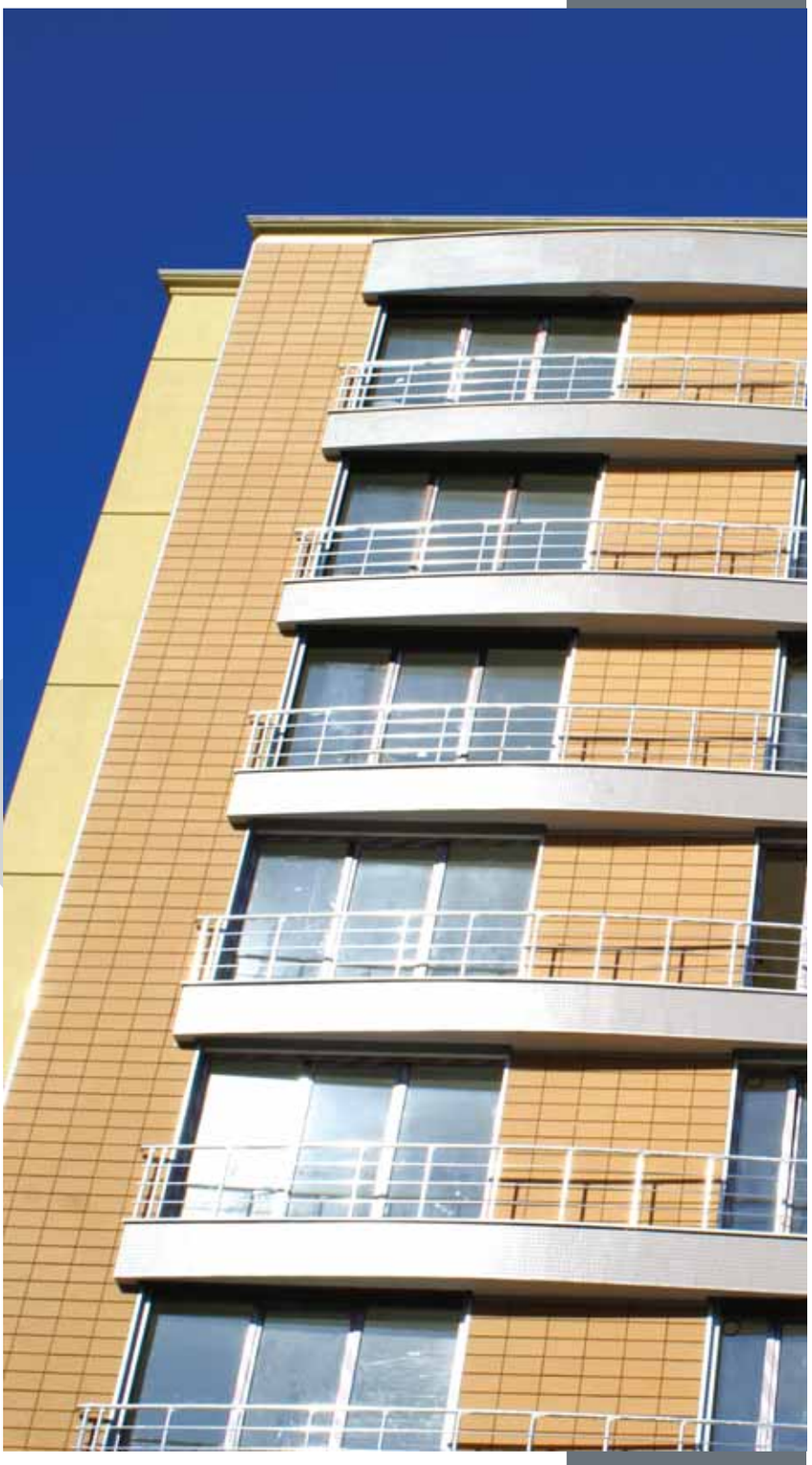

Architon

188 mm
208 mm
22 mm

392 mm

Architon

Double Skin Architon
Technical Values
Двустенный Архитон
Технические характеристики

	VALUES ПАРАМЕТРЫ	STRENGTH ДОПУСТИМЫЕ ОТКЛОНЕНИЯ
LENGTH Длина	: 392 mm	± 1mm
WIDTH (SURFACE) Ширина (поверхность)	: 188 mm	± 1 mm
COVERAGE RATE Расход	: 12.5 pieces/m2 12.5 шт/m2	
WATER ABSORPTION Влагопоглощение	: % 7 Max. Макс=7%	
THICKNESS (Architon) Толщина (Архитон)	: 30 mm	± 2 mm
THICKNESS (Side/Wall) Толщина (стенки)	: 8 mm	± % 2
HORIZONTAL BENDING (INWARD, OUTWARD) Поперечный прогиб (внутрь, наружу)	:	± % 1.2
VERTICAL BENDING Продольный прогиб	:	± % 1.2
WIDTH (EDGE-TO-EDGE) Ширина (по внешнему обмеру)	: 204 mm	± 1.2 mm
ANGLE DIFFERENCE Угол	: 90°	± % 0.5
WEIGHT Вес	: 3,55 kg 3,55 кг	± % 2
DENSITY Плотность	: > 2gr/cm3 > 2гр./cm3	
HORIZONTAL BREAKING LOAD Поперечная нагрузка на излом	: 42 N/mm Approx. Приб. 42 Н/мм	
FREEZING TEST Тест на морозостойкость	: 25 Cycles –15°C 25 циклов –15°C	COMPATIBLE Годен
TEXTURE Текстура	: PLAIN Гладкий	
BENDING STRENGTH (TS EN 538) Предел прочности на прогиб TS EN 538	: 8,1 kN 8,1 кН	
FREEZING STRENGTH (TS EN 539-2) Морозостойкость TS EN 539-2	: COMPATIBLE Годен	
NOISE INSULATION Звукоизоляция	: Approx. 9 dB depending on type of application. Приблизительно 9дБ в зависимости от типа применения.	
COLOR Цвета	: Standard colors; RED, YELLOW, BROWN. Customized production; BEIGE and GRAY. Стандартные цвета: красный, желтый, коричневый Спецпроизводство: бежевый и серый	

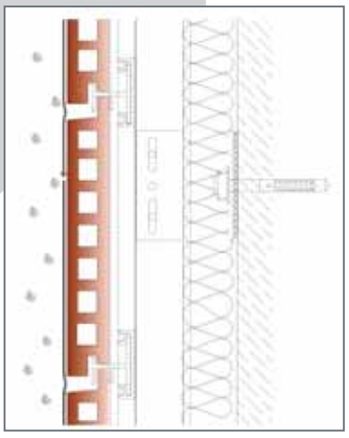

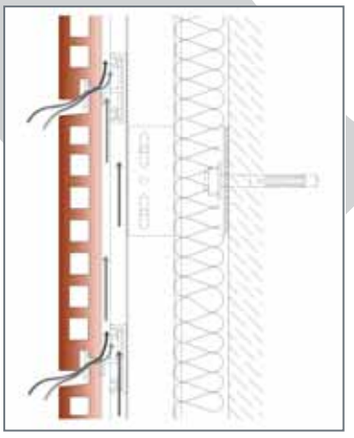

Architon

Single Skin Architon
Technical Values
Одностейнный Архитон
Технические характеристики

VALUES **ПАРАМЕТРЫ**		STRENGTH **ДОПУСТИМЫЕ ОТКЛОНЕНИЯ**
LENGTH **Длина**	: 392 mm	± 1mm
WIDTH (SURFACE) **Ширина (поверхность)**	: 188 mm	± 1 mm
COVERAGE RATE **Расход**	: 12.5 pieces/m2 12.5 **шт**/m2	
WATER ABSORPTION **Влагопоглощение**	: % 7 Max. Макс=7%	
THICKNESS (Architon) **Толщина (Архитон)**	: 22 mm	± 2 mm
THICKNESS (Side/Wall) **Толщина (стенки)**	: 10 mm	± % 2
HORIZONTAL BENDING (INWARD, OUTWARD) **Поперечный прогиб (внутрь, наружу)**	:	± % 1.2
VERTICAL BENDING **Продольный прогиб**	:	± % 1.2
WIDTH (EDGE-TO-EDGE) **Ширина (по внешнему обмеру)**	: 208 mm	± 1.2 mm
ANGLE DIFFERENCE **Угол**	: 90°	± % 0.5
WEIGHT **Вес**	: 3,54 kg 3,54 **кг**	± % 2
DENSITY **Плотность**	: > 2gr/cm3 > 2**гр**./cm3	
HORIZONTAL BREAKING LOAD **Поперечная нагрузка на излом**	: 11 N/mm Approx. **Приб**. 11 Н/мм	
FREEZING TEST **Тест на морозостойкость**	: 25 Cycles –15°C 25 **циклов** –15°C	COMPATIBLE **Годен**
TEXTURE **Текстура**	: PLAIN **Гладкий**	
FREEZING STRENGTH (TS EN 539-2) **Морозостойкость TS EN 539-2**	: COMPATIBLE **Годен**	
COLOR **Цвета**	: Standard colors; RED, YELLOW, BROWN. Customized production; BEIGE and GRAY. **Стандартные цвета: красный, желтый, коричневый** **Спецпроизводство: бежевый и серый**	

Architon Exterior Façade System
Архитон внешная фасадная система

Manufactured with state-of-art technologies in our modern facilities, Işıklar Bricks exceed international quality standards, providing reliable, durable solutions to create modern façades in a wide array of usage areas.

Two different bearing systems allow architects, engineers and designers to combine Architon with modern construction materials such as glass, aluminium and steel.

Наша цель - “создать современные фасады”, которые будут с надёжностью применяться на протяжении многих лет, расширяя таким образом сферу использования продукции “ЫШЫКЛАР КЛИНКЕРНЫЙ КИРПИЧ”, производимой на наших заводах превосходя требования международных стандартов, оборудованных по самой последней технологии.

Мы знакомим архитекторов, инженеров и проектировщиков с нашим продуктом АРХИТОН и двумя разными несущими системами, которые они смогут использовать со стеклом, алюминием, сталью и другими современными строительными материалами.

Installation in Vertical Bearing System

Вертикальная несущая система
Этапы монтажа

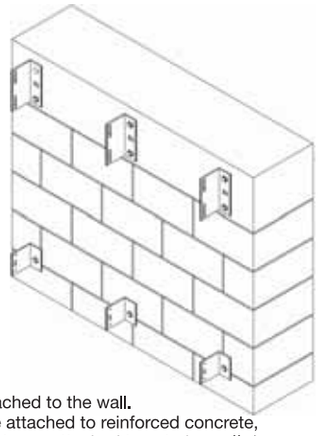

1. Step
Brackets are attached to the wall.
(Big brackets are attached to reinforced concrete, and small brackets are attached to exterior walls.)

1-ый этап
На стену устанавливаются кронштейны
(большие кронштейны устанавливаются на железобетон, а маленькие на наружные стены).

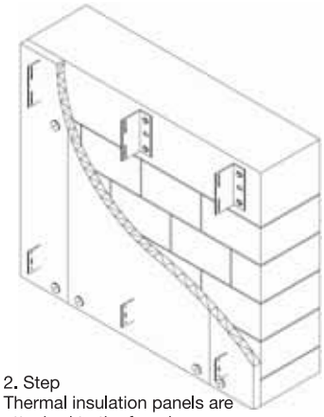

2. Step
Thermal insulation panels are attached to the façade.

2-ой этап
Производится установка теплоизоляционных панелей на фасад.

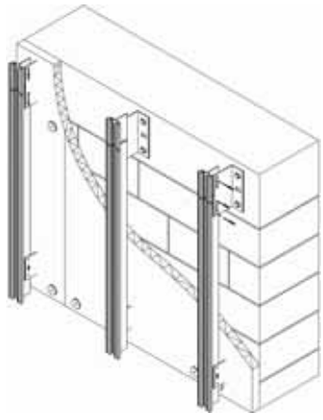

3. Step
Vertical T profiles are fastened to brackets.

3-ий этап
На кронштейны устанавливаются вертикальные Т профили.

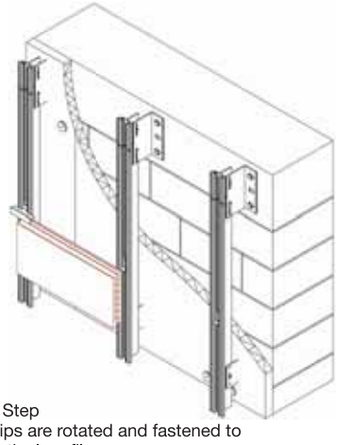

4. Step
Clips are rotated and fastened to vertical profiles.

4-ый этап
Фиксаторы проворачивают и устанавливают в каналах вертикальных профилей.

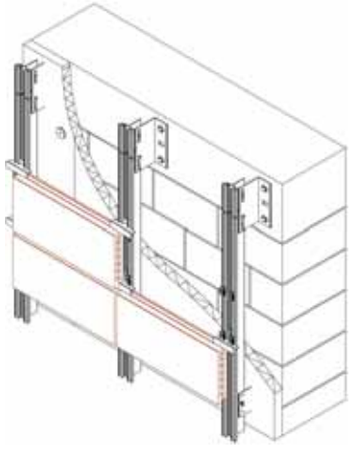

5. Step
Architon tiles are placed on clips by supporting the back of the plates with gaskets.

5-ый этап
Панели Архитон устанавливаются на фиксаторы, опираясь на резиновые уплотнители.

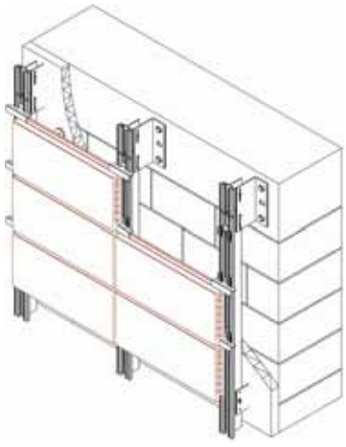

Vertical Bearing System
Вертикальная несущая система

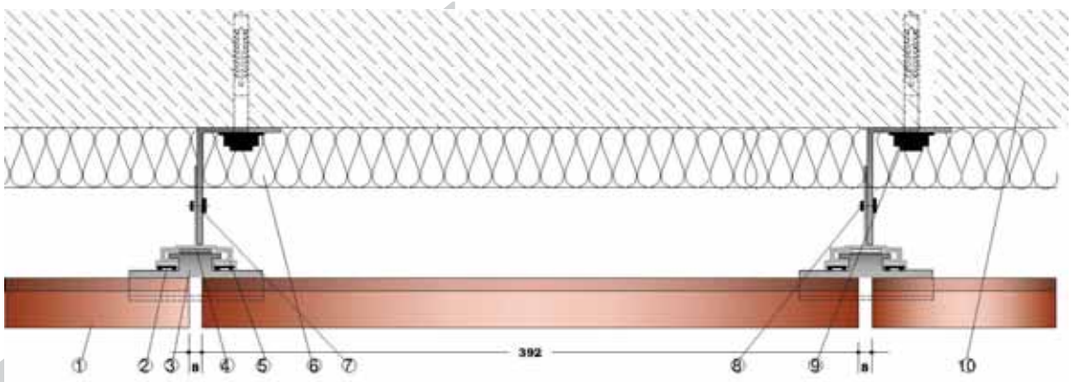

ARCHITON HORIZONTAL CROSS-SECTION

1. ARCHITON
2. Gasket
3. Clip
4. Stopper
5. Vertical Bearing T Profile
6. Insulation
7. L Bracket
8. Rivet
9. Insert
10. Wall

ГОРИЗОНТАЛЬНЫЙ РАЗРЕЗ АРХИТОН

1. АРХИТОН
2. Резиновое уплотнение
3. Фиксаторы
4. Ограничитель
5. Вертикальный несущий Т профиль
6. Изоляция
7. L-образный кронштейн
8. Заклепка
9. Дюбель
10. Стена

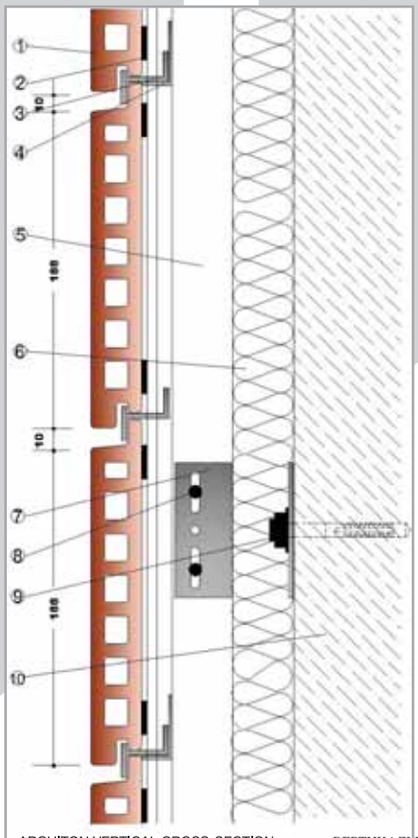

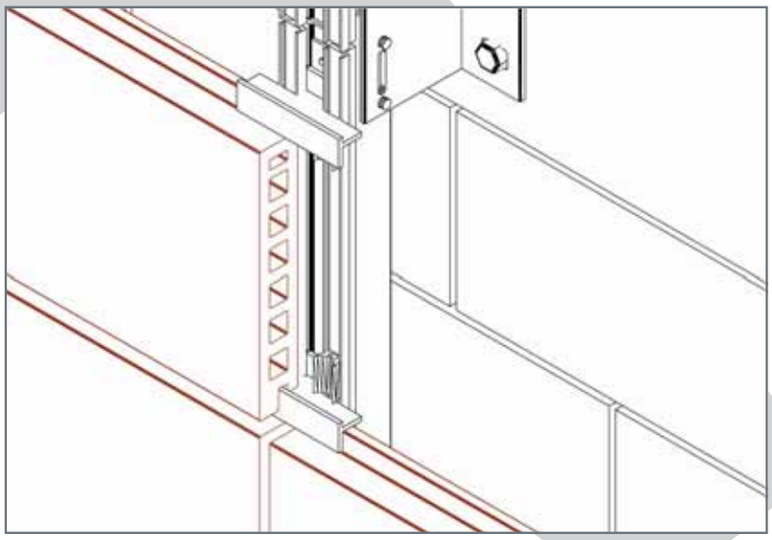

ARCHITON VERTICAL CROSS-SECTION

1. ARCHITON
2. Gasket
3. Clip
4. Stopper
5. Vertical Bearing T Profile
6. Insulation
7. L Bracket
8. Rivet
9. Insert
10. Wall

ВЕРТИКАЛЬНЫЙ РАЗРЕЗ АРХИТОН

1. АРХИТОН
2. Резиновое уплотнение
3. Фиксаторы
4. Ограничитель
5. Вертикальный несущий Т профиль
6. Изоляция
7. L-образный кронштейн
8. Заклепка
9. Дюбель
10. Стена

Architon

Vertical Bearing System
Вертикальная несущая система

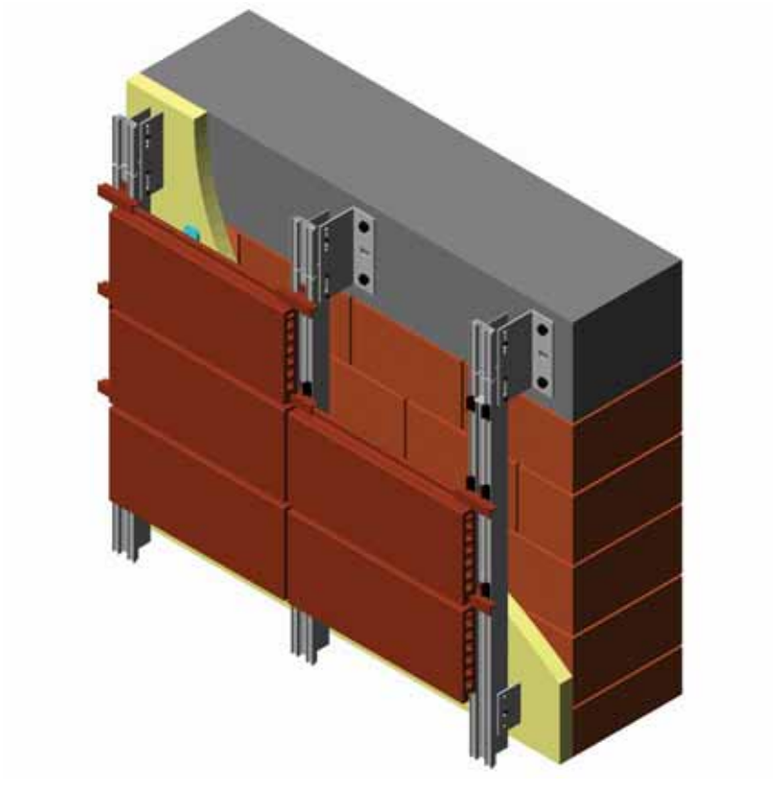

vertical system clip installation
Установка фиксаторов вертикальной системы

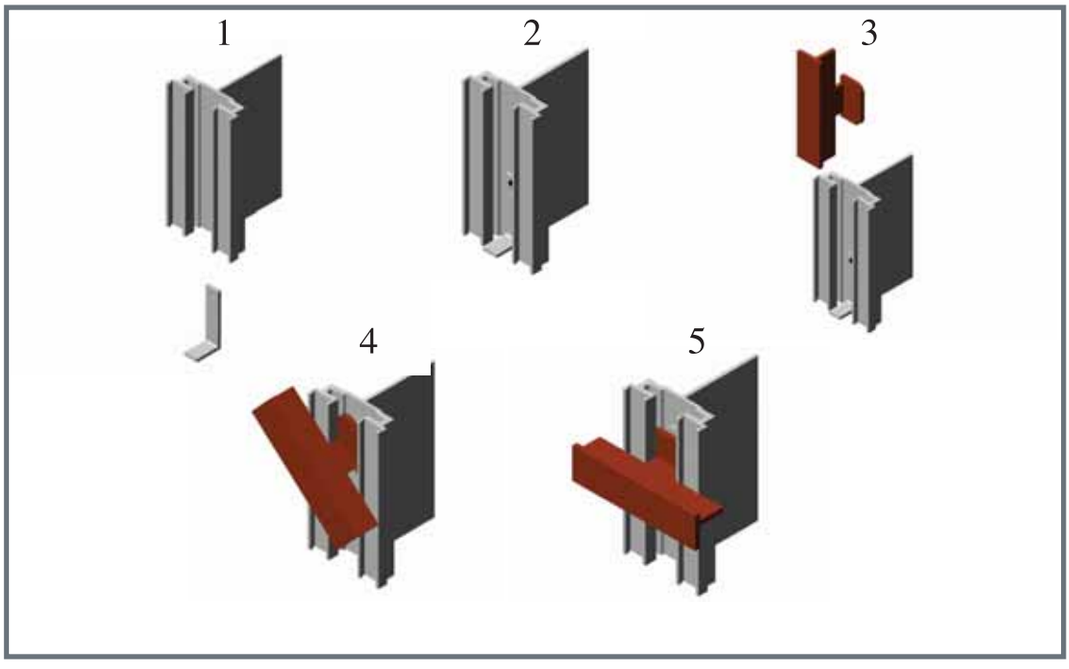

Replacing a Single Architon Tile in a Vertical Bearing System

Единственное изменение Архитон в вертикальной несущей системе

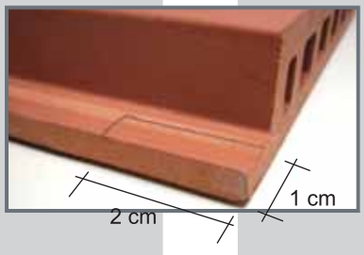

To replace a single broken tile, cut the Architon on both sides of the top attachment lip for about 2 cms and install carefully.

Во время монтажа Архитон, оба верхних угла срезаются в размерах 2x1 см, после чего производится установка.

Güneysu İnş.-Kozyatağı-İst.

Гюнейсу Иншаат/Козьятягы, Стамбул

Our References
Наши рекомендации

Installation in Horizontal Bearing System

Горизонтальная несущая система
Этапы монтажа

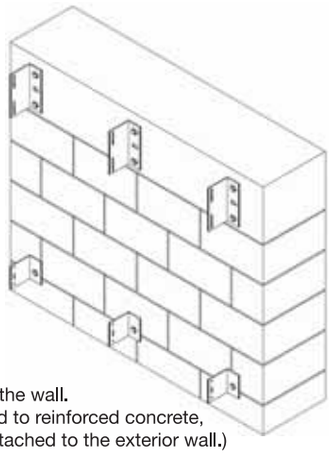

1. Step
Brackets are attached to the wall.
(Big brackets are attached to reinforced concrete,
and small brackets are attached to the exterior wall.)

1-ый этап
На стену устанавливаются кронштейны
(большие кронштейны устанавливаются на железобетон,
а маленькие на наружные стены).

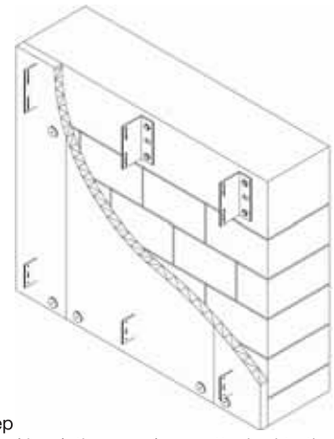

2. Step
Thermal insulation panels are attached to the façade.

2-ой этап
Производится установка теплоизоляционных панелей на фасад.

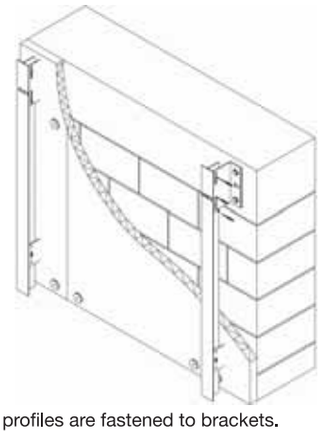

3. Step
Vertical T profiles are fastened to brackets.

3-ий этап
На кронштейны устанавливаются вертикальные Т профили.

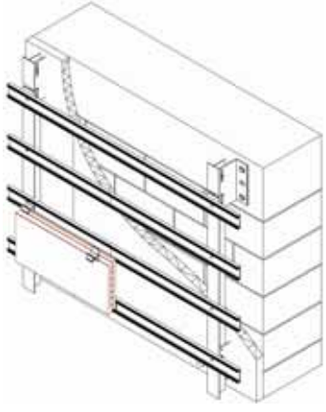

4. Step
Horizontal profiles are fastened to T profiles by rivets.
Clips are rotated and fastened to vertical profiles

4-ый этап
Горизонтальные профили фиксируются на вертикальных
Т профилях при помощи заклёпок.Фиксаторы проворачивают и
устанавливают в каналах горизонтальных профилей.

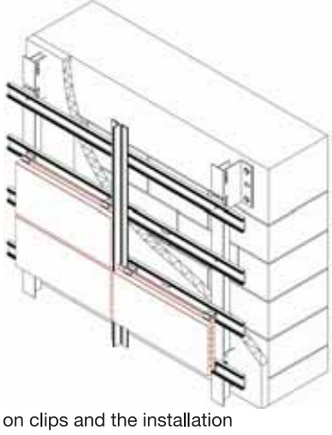

5. Step
Architon tiles are placed on clips and the installation
continues by applying joint filler in between.

5-ый этап
Между панелями Архитон, установленными на фиксаторах,
располагаются профили для швов.

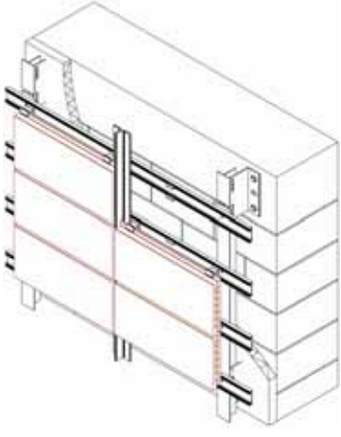

Horizontal Bearing System
Горизонтальная несущая система

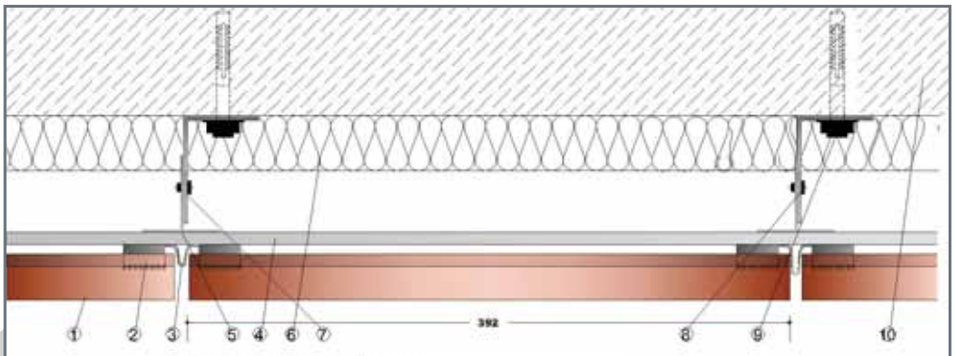

ARCHITON HORIZONTAL CROSS-SECTION

1. ARCHITON
2. Clip
3. Vertical Joint Profile
4. Horizontal Profile
5. Vertical Bearing T Profile
6. Insulation
7. L Bracket
8. Rivet
9. Insert
10. Wall

ГОРИЗОНТАЛЬНЫЙ РАЗРЕЗ АРХИТОН

1. АРХИТОН
2. Фиксаторы
3. Вертикальный профиль для швов
4. Горизонтальный профиль
5. Вертикальный несущий Т профиль
6. Изоляция
8. Заклепка
9. Дюбель
10. Стена

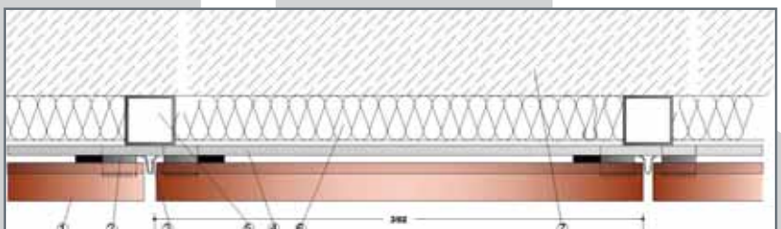

ARCHITON VERTICAL CROSS-SECTION

1. ARCHITON
2. Clip
3. Vertical Joint Profile
4. Horizontal Profile
5. Vertical Bearing Profile
6. Insulation
7. Wall

ГОРИЗОНТАЛЬНЫЙ РАЗРЕЗ АРХИТОН

1. АРХИТОН
2. Фиксаторы
3. Вертикальный профиль для швов
4. Горизонтальный профиль
5. Вертикальный несущий Т профиль
6. Изоляция
7. Стена

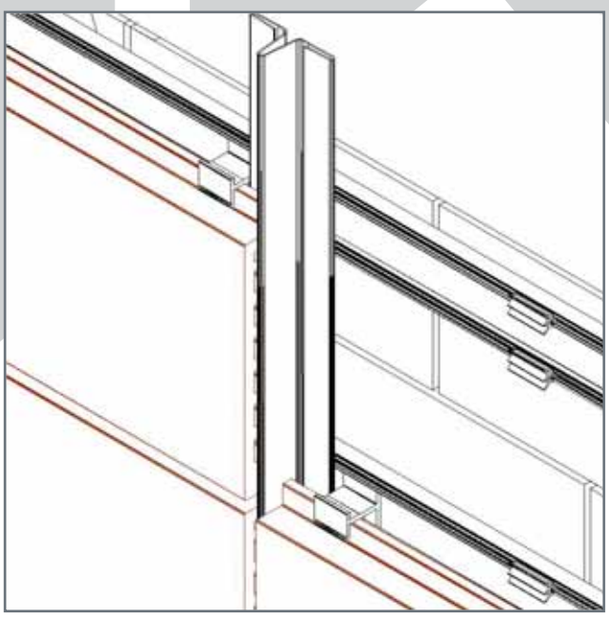

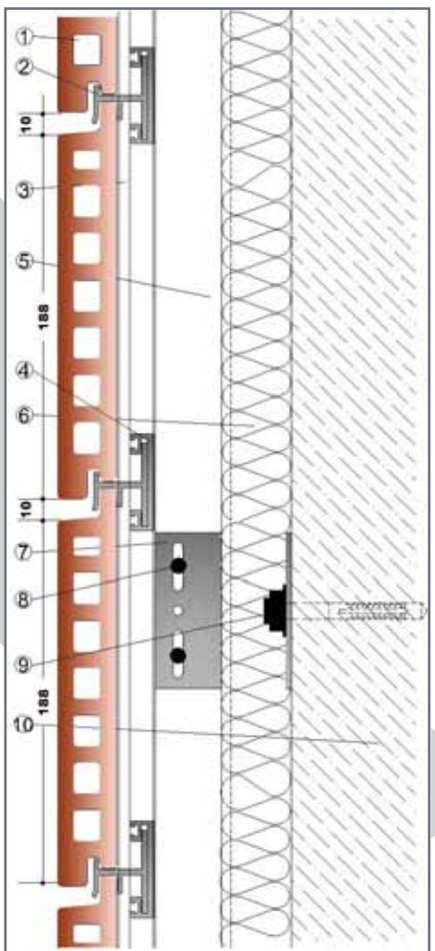

ARCHITON VERTICAL CROSS-SECTION

1. ARCHITON
2. Clip
3. Vertical Joint Profile
4. Horizontal Profile
5. Vertical Bearing T Profile
6. Insulation
7. L Bracket
8. Rivet
9. Insert
10. Wall

ВЕРТИКАЛЬНЫЙ РАЗРЕЗ АРХИТОН

1. АРХИТОН
2. Фиксаторы
3. Вертикальный профиль для швов
4. Горизонтальный профиль
5. Вертикальный несущий Т профиль
6. Изоляция
7. L-образный кронштейн
8. Заклепка
9. Дюбель
10. Стена

Architon

Horizontal Bearing System
Горизонтальная несущая система

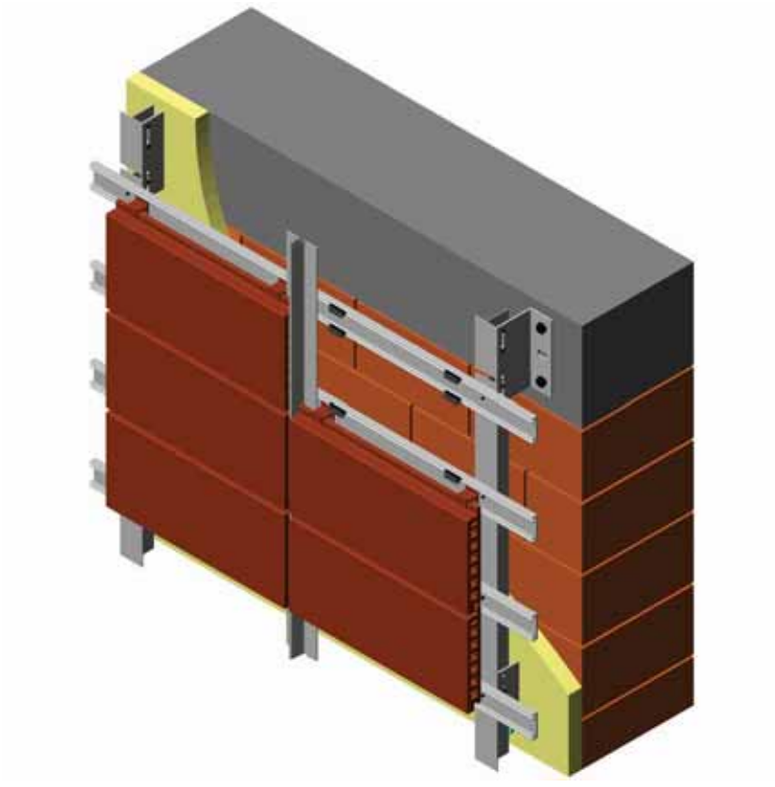

horizontal system clip installation
Установка фиксаторов горизонтальной системы

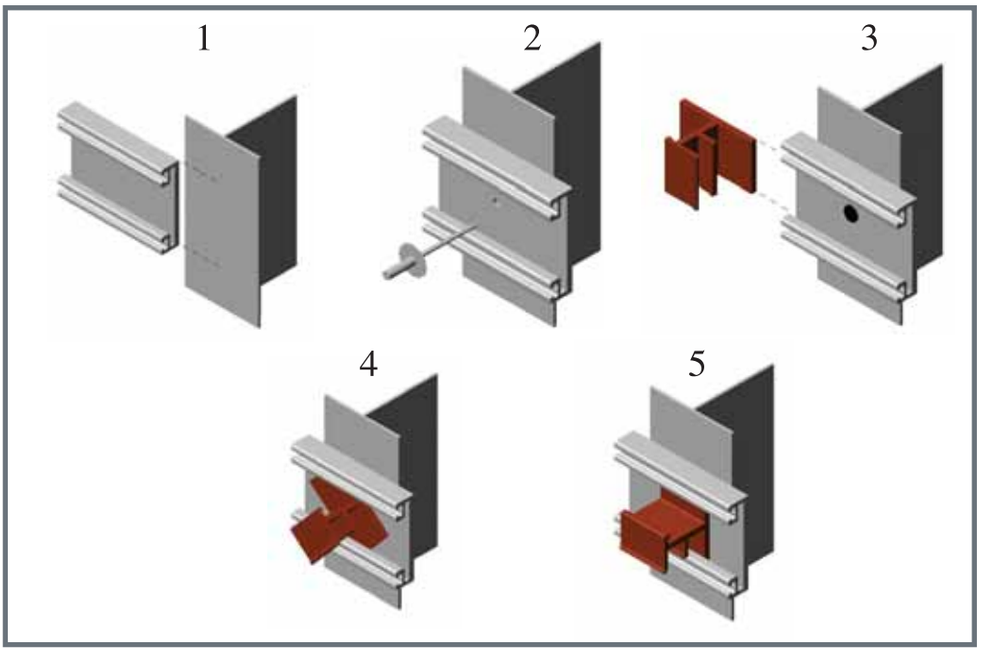

Replacing a Single Architon Tile in a Horizontal Bearing System

Единственное изменение Архитон в горизонтальной несущей системе

Architon Corner Details
Угловые детали Архитон

inner corner intersection details
Детали для стыковки внутренних углов

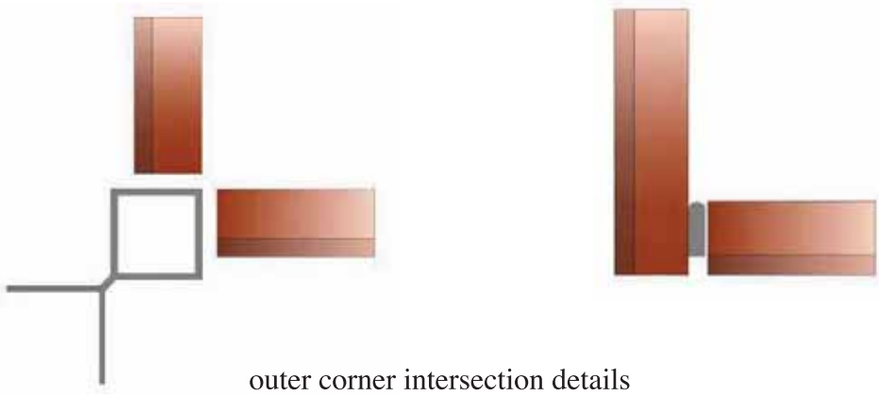

outer corner intersection details
Детали для стыковки внешних углов

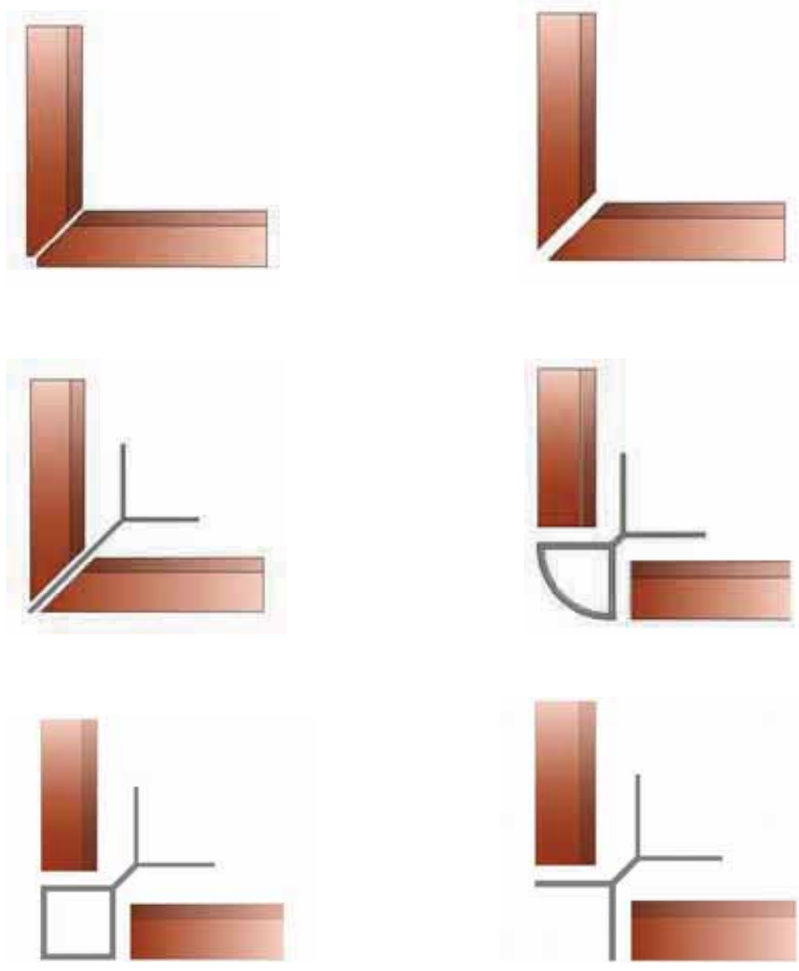

Our References
Наши рекомендации

Гюнейсу Иншаат/Козятягы, Стамбул

Айдын Иншаат/К.Баккалкой, Стамбул

Our References
Наши рекомендации

Гюнейсу Иншаат/Козьятягы, Стамбул

Our References
Наши рекомендации

Сюслю Алюм. Инш./Й.Сахра, Стамбул

2007/A-1

Контакты

ООО " ЭРКОНС"

Тел : +7 495 430 98 66

Web : www.ercons.ru

E-mail : info@ercons.ru

Адрес : Россия, город Москва, Озерная улица 46/2